LAPORAN AKHIR 4 - MIKROPROSESOR S1

(Rabu, Shift 5) – PJ.SHIFT Achmad Fadillah

1. Buat program untuk menampilkan huruf S, A, b, t, U (program 7'segment)
2. (Contoh Rangkaian Proyek menggunakan Motor DC)

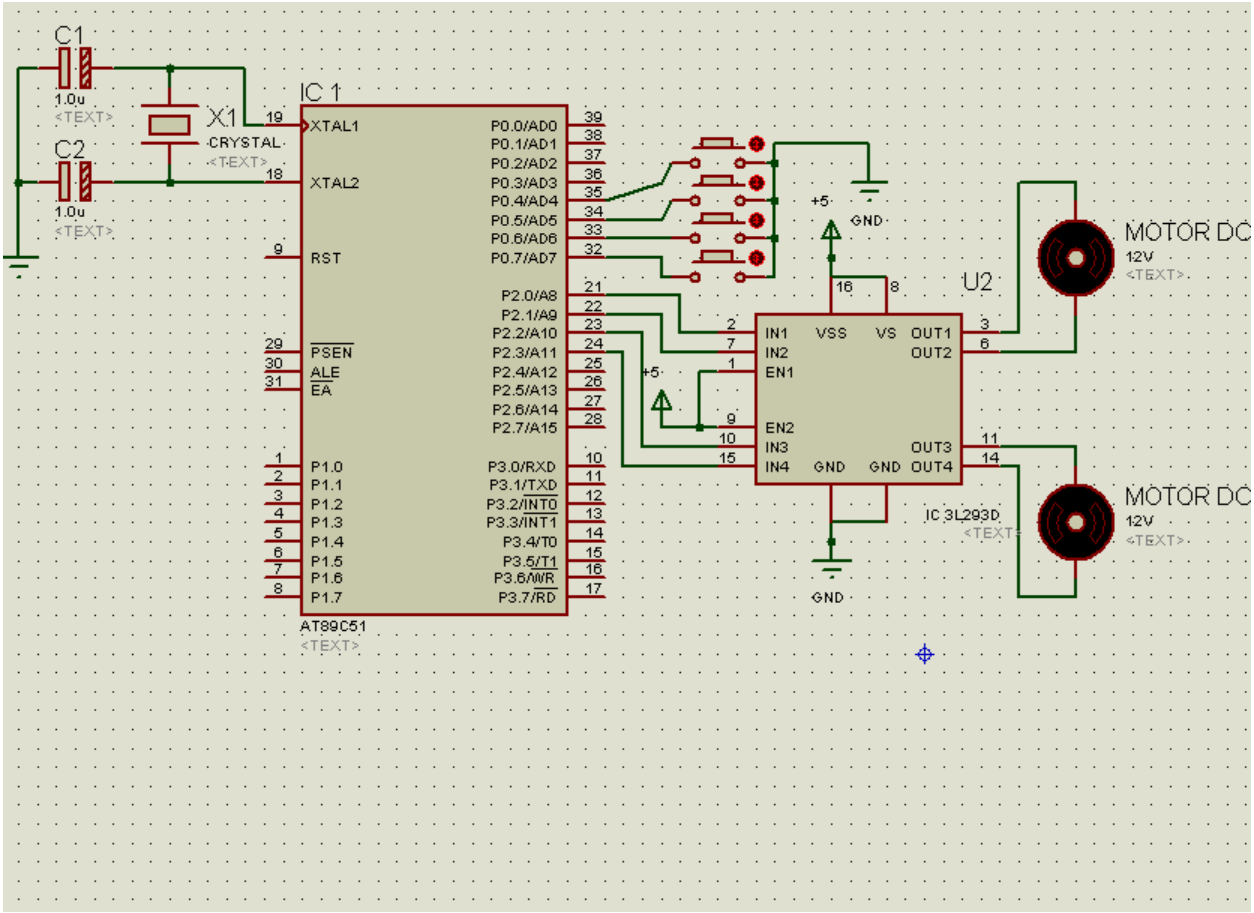

Bagaimana program untuk menjalankan output ketika :

a. Switch P0.4 ditekan motor maju kedepan
b. Switch P0.5 ditekan motor mundur kebelakang
c. Switch P0.6 ditekan motor belok kanan
d. Switch P0.7 ditekan motor belok kiri